СПиК°

Модельный ряд агрегатов сушки завода "СПиК°"

АС-4-500

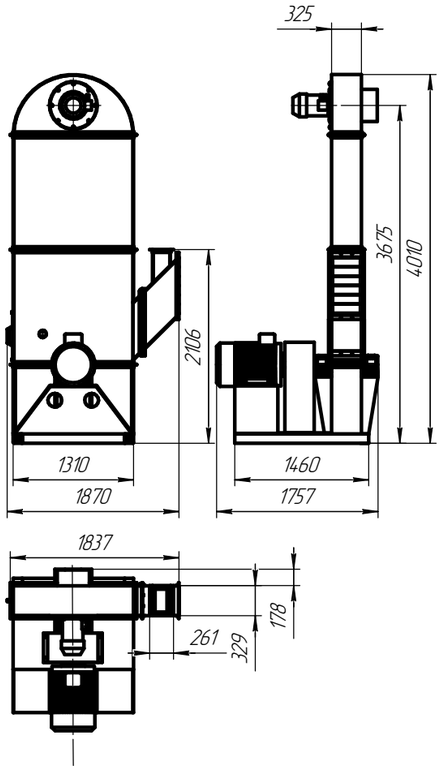

Двигатель классификатора
АИР112М4 5,5кВт

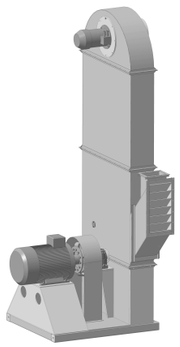

Двигатель ротора
АИР225М4 55кВт

Масса 2250кг

АС-4-1000

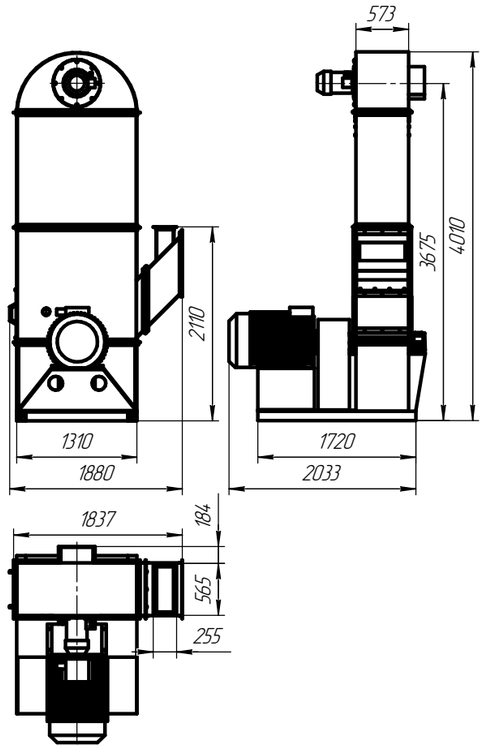

Двигатель классификатора
АИР112М4 5,5кВт

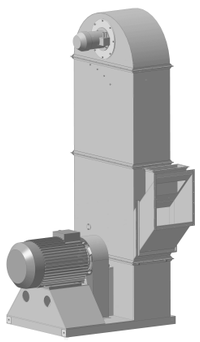

Двигатель ротора
АИР250S4 75кВт
Двигатель ротора
АИР250М4 90кВт
Масса 2850кг

АС-4-1500

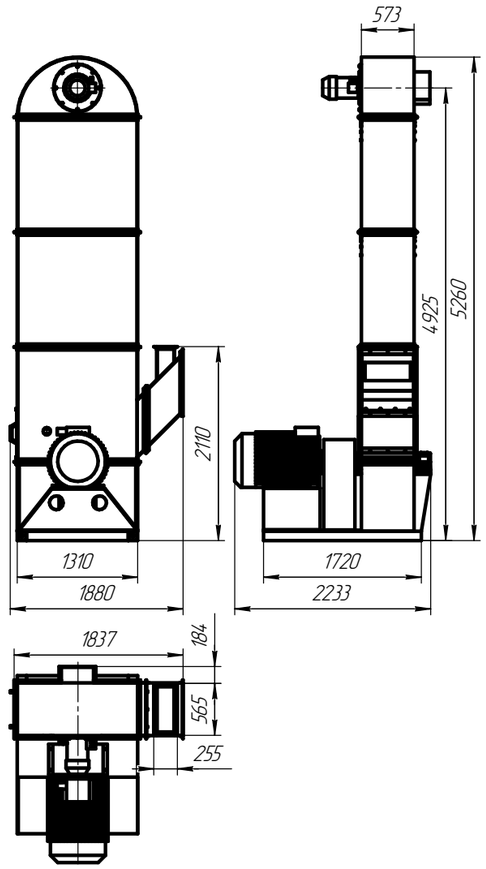

Двигатель классификатора
АИР112М4 5,5кВт

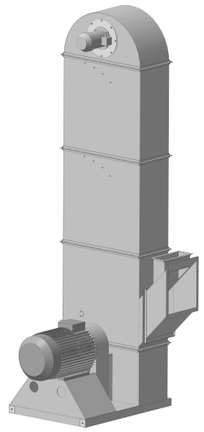

Двигатель ротора
АИР280S4 110кВт

Масса 3100кг

АС-4-2000

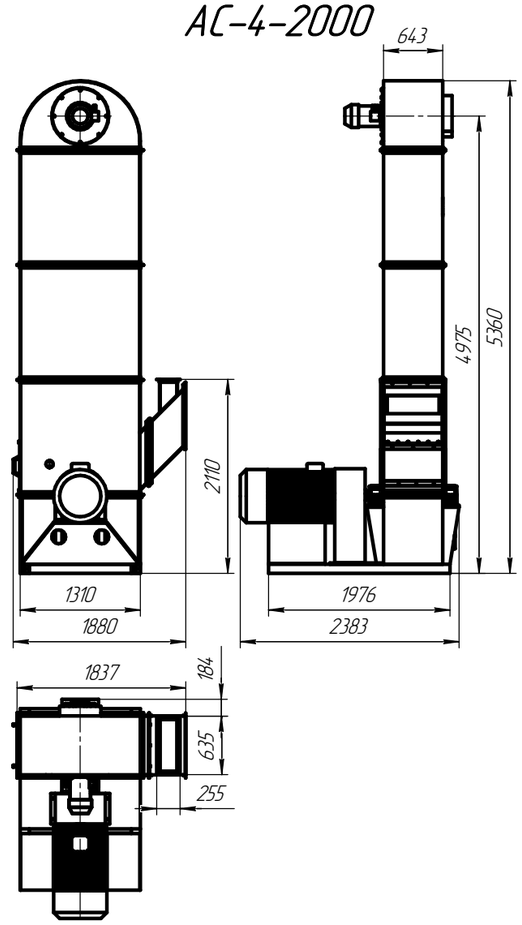

Двигатель классификатора
АИР132S4 7,5кВт

Двигатель ротора
АИР280М4 132кВт

Масса 3450кг

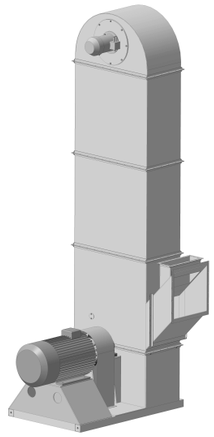

ООО "СПиК°"
г. Псков, ул. Индустриальная, д. 9/1.
www.sp-co.ru
тел. 53-10-57, 53-40-57