Циклон ЦБ-4-600

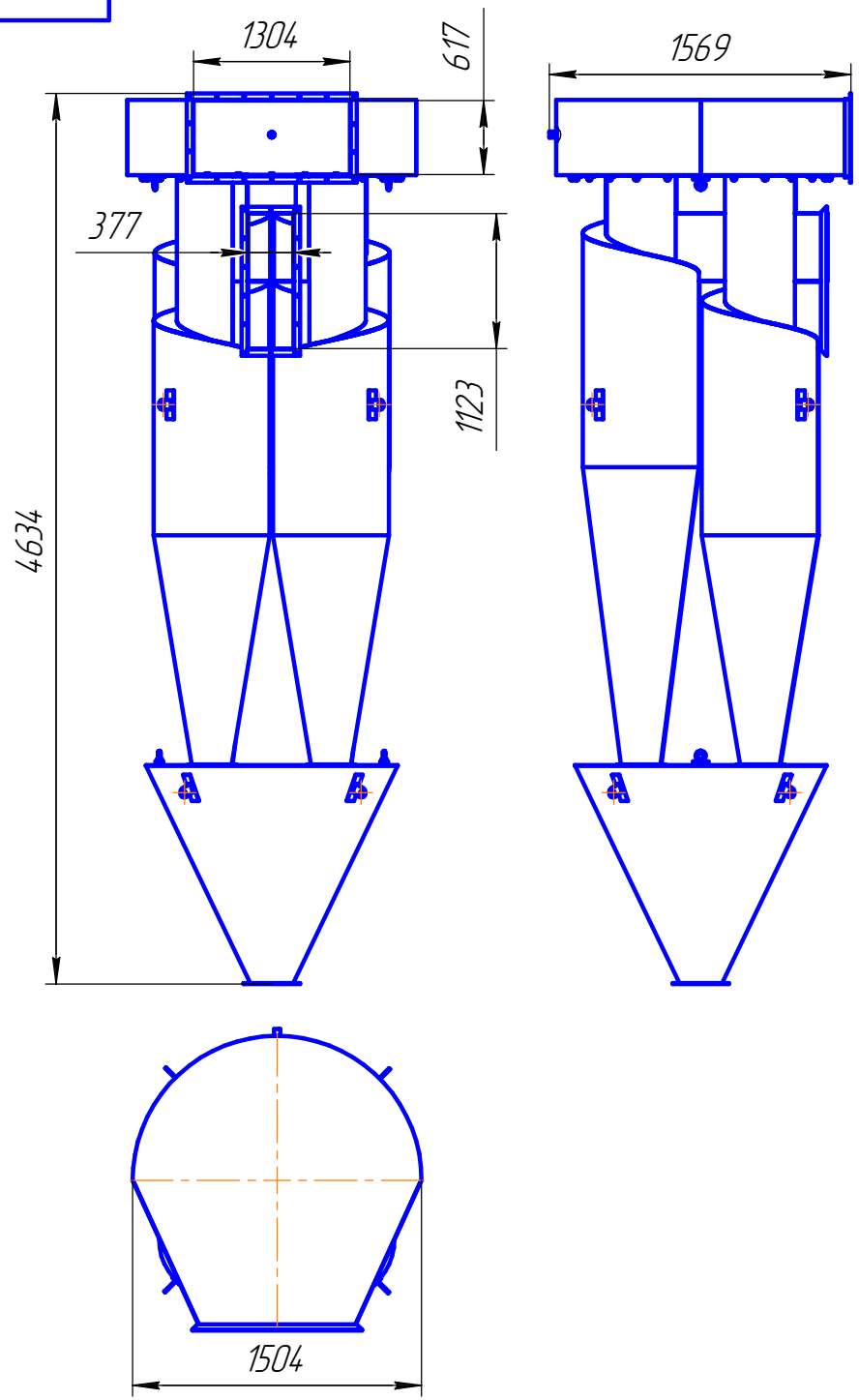

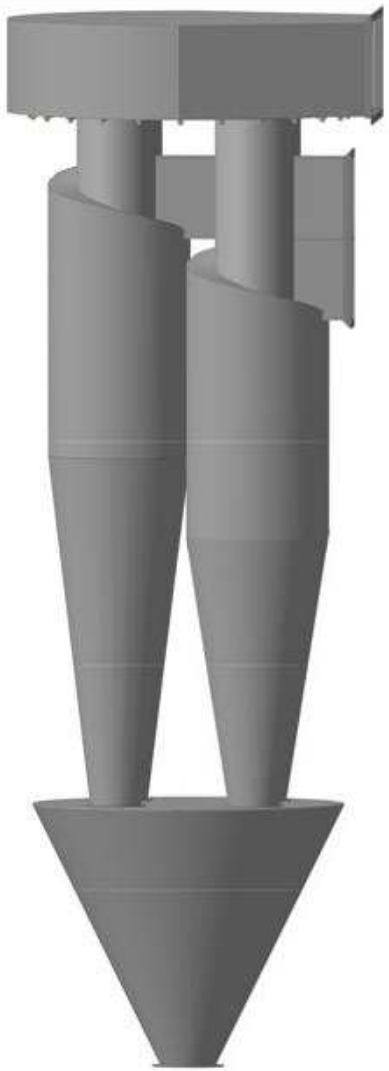

ООО "СПиК°"
г. Псков, ул. Индустриальная, д. 9/1.
www.sp-co.ru
тел. 53-10-57, 53-40-57